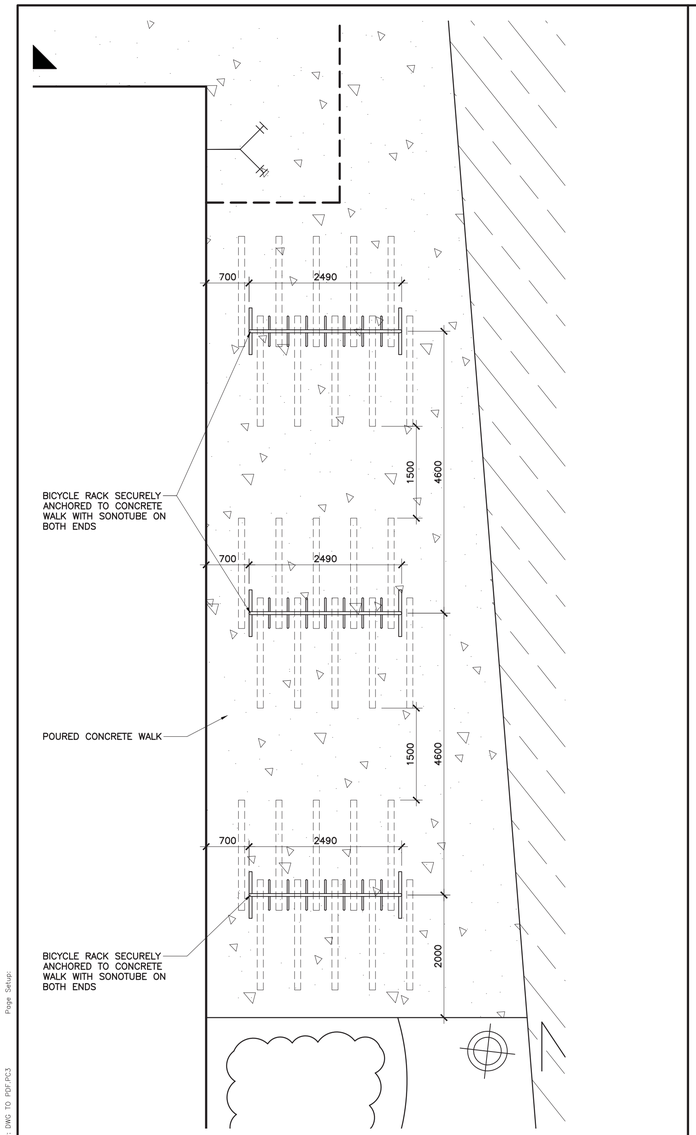

1 A003 BICYCLE RACKS DETAIL 1
1:50

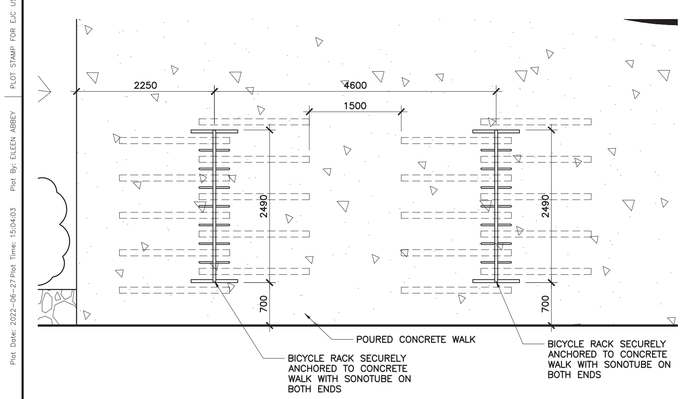

2 A003 BICYCLE RACKS DETAIL 2
1:50

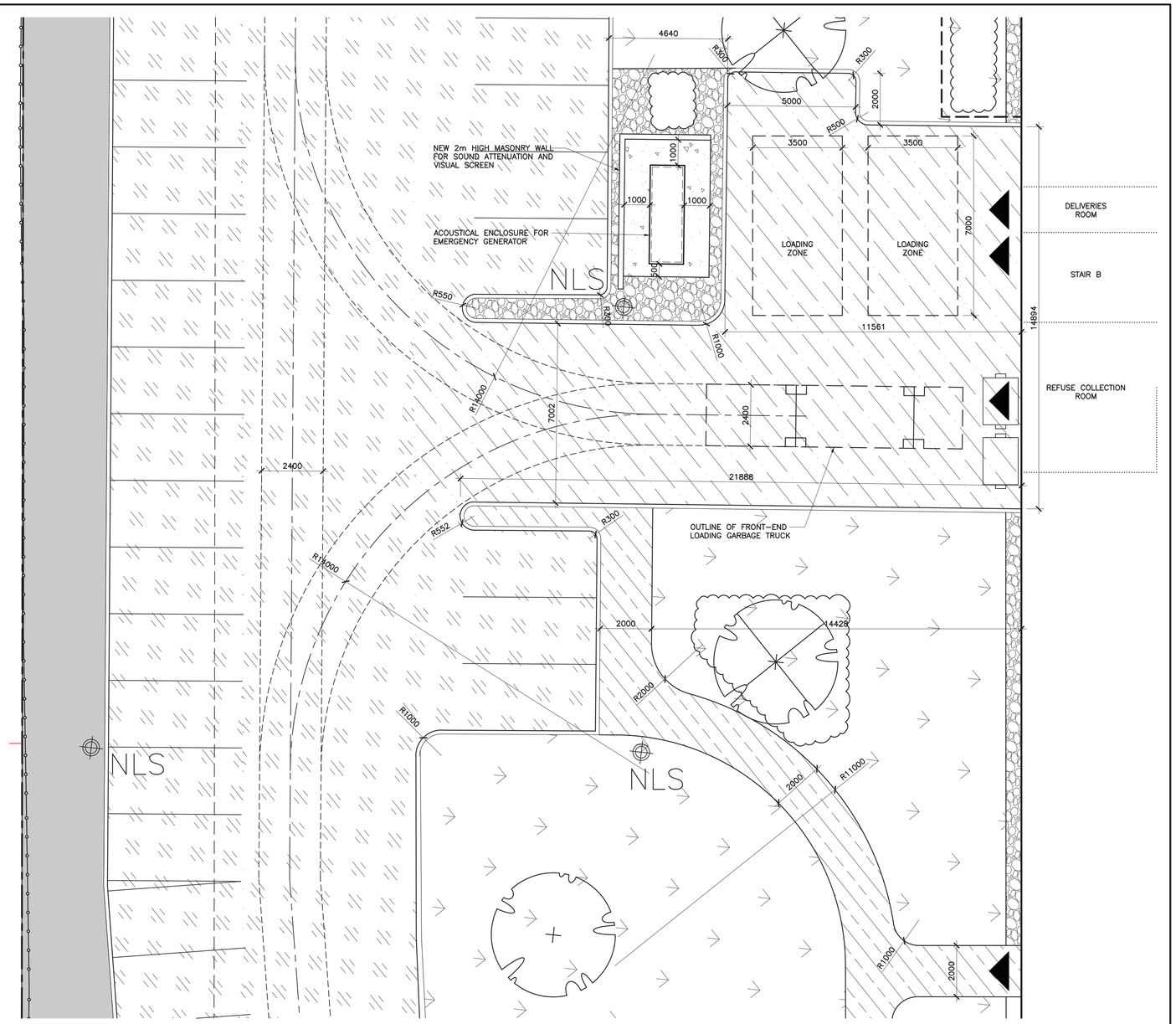

3 A003 TURNING RADIUS DETAIL - GARBAGE TRUCK
1:100

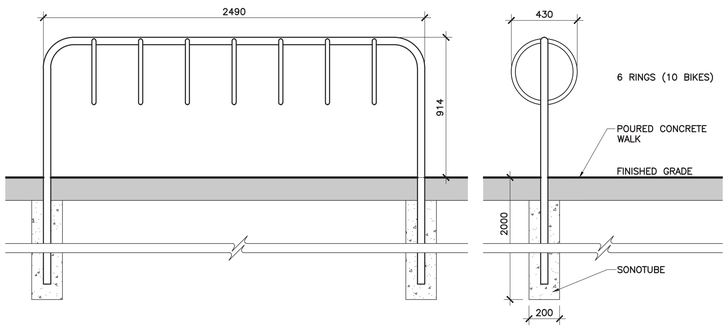

4 A003 BICYCLE RACKS SECTION DETAILS
1:20

APPROVED
By Allison Hamlin at 12:54 pm, Sep 16, 2024

AHamlin

ALLISON HAMLIN
MANAGER , DEVELOPMENT REVIEW ALL WARDS
PLANNING, DEVELOPMENT & BUILDING SERVICES
DEPARTMENT, CITY OF OTTAWA

St. Patrick's Home of Ottawa Inc.

ISSUE NO.	REV. NO.	DATE YY/MM/DD	ISSUE
2	0	24/07/08	ISSUED FOR FINAL SITE PLAN CONTROL
1	0	24/04/15	RESUBMISSION FOR SITE PLAN CONTROL PHASE 3 PRE-CONSULTATION

LES IDÉES, CONCEPTS, DISPOSITIONS ET PLANS MONTRÉS OU REPRÉSENTÉS PAR CE DESSIN APPARTIENNENT À EDWARD J. CUHACI AND ASSOCIATES ARCHITECTS INC. ET ONT ÉTÉ CRÉÉS ET DÉVELOPPÉS POUR ÊTRE UTILISÉS DANS LE CADRE DU PRÉSENT PROJET. ILS NE DOIVENT PAS ÊTRE UTILISÉS À D'AUTRES FINS NI COMMUNIQUÉS À QUI QUE CE SOIT SANS LA PERMISSION ÉCRITE DE EDWARD J. CUHACI AND ASSOCIATES ARCHITECTS INC.

L'ARCHITECTE DÉCLINE TOUTE RESPONSABILITÉ DÉCOULANT DE PROBLÈMES FAISANT SUITE AU NON-RESPECT DES PLANS ET DEVIS OU DE L'INTENTION DU CONCEPT QU'ILS TRANSMETTENT OU DE TOUS PROBLÈMES POUVANT RÉSULTER DU DÉFAUT DE TIERS D'OBTENIR OU DE SUIVRE LES INSTRUCTIONS DE L'ARCHITECTE RELATIVEMENT AUX ERREURS, OMISSIONS, INCOHÉRENCES, AMBIGUÏTÉS OU CONTRADICTIONS ALLÉGUÉES.

L'ENTREPRENEUR DOIT VÉRIFIER TOUTES LES DIMENSIONS SUR PLACE ET INFORMER L'ARCHITECTE DE TOUT ÉCART AVANT LE DÉBUT DES TRAVAUX. NE PAS MESURER LES DESSINS À L'ÉCHELLE.

ALL IDEAS, DESIGNS, ARRANGEMENTS, AND PLANS INDICATED OR REPRESENTED BY THIS DRAWING ARE OWNED BY AND THE PROPERTY OF EDWARD J. CUHACI AND ASSOCIATES INC. AND WERE CREATED EVOLVED, AND DEVELOPED FOR USE ON AND IN CONNECTION WITH THE SPECIFIED PROJECT. NONE OF THE IDEAS, DESIGNS, ARRANGEMENTS OR PLANS SHALL BE USED BY OR DISCLOSED TO ANY PERSON, FIRM, OR CORPORATION FOR ANY PURPOSE WHATSOEVER WITHOUT THE WRITTEN PERMISSION OF EDWARD J. CUHACI AND ASSOCIATES INC.

THE ARCHITECT WAIVES ANY AND ALL RESPONSIBILITY AND LIABILITY FOR PROBLEMS WHICH ARISE FROM FAILURE TO FOLLOW THESE PLANS, SPECIFICATIONS, AND THE DESIGN INTENT THEY CONVEY, OR FOR PROBLEMS WHICH ARISE FROM OTHERS' FAILURE TO OBTAIN AND/OR FOLLOW THE ARCHITECT'S GUIDANCE WITH RESPECT TO ANY ERRORS, OMISSIONS, INCONSISTENCIES, AMBIGUITIES OR CONFLICTS WHICH ARE ALLEGED.

CONTRACTOR TO VERIFY ALL DIMENSIONS AND NOTIFY THE ARCHITECT OF ANY DISCREPANCIES BEFORE WORK COMMENCES. DO NOT SCALE DRAWINGS

ONTARIO ASSOCIATION OF ARCHITECTS
ZOFIA ORLOWSKA-SOKOLNIEWICZ
LICENCE
5281

EDWARD J. CUHACI & ASSOCIATES ARCHITECTS Inc.
171 Slater St, Suite 100, Ottawa, Ontario, K1P 5H7
Fax: (613) 236-1944 Telephone: (613) 236-7135 E-mail: info@cuhaci.com

PROJECT TITLE/TITRE DU PROJET
ST PATRICK'S HOME
NEW SENIOR APARTMENT BUILDING
2865 RIVERSIDE DR. #226
OTTAWA, ONTARIO

ST PATRICK'S HOME OF OTTAWA
OTTAWA, ONTARIO
2865 RIVERSIDE DR. #226

DRAWING TITLE/TITRE DU DESSIN
SITE PLAN DETAILS

SCALE ÉCHELLE	AS NOTED	PROJ. No 2235	ISSUE No 2	REV. No 0
DRAWN BY DESSINÉ PAR	EA	DRAWING/DESSIN A003		
CHECKED BY VÉRIFIÉ PAR	DB			
DATE	2024	FICHIER ACAD FILE: 2235-A003-SPC.dwg		

D07-12-24-0064

#15844

Plot Date: 2022-06-27 Plot Time: 15:04:03 Plot By: EILEEN ABBEY PLOT STAMP FOR E.C. USE ONLY Plotter: DWG TO PDF.PC3 Page Setup: